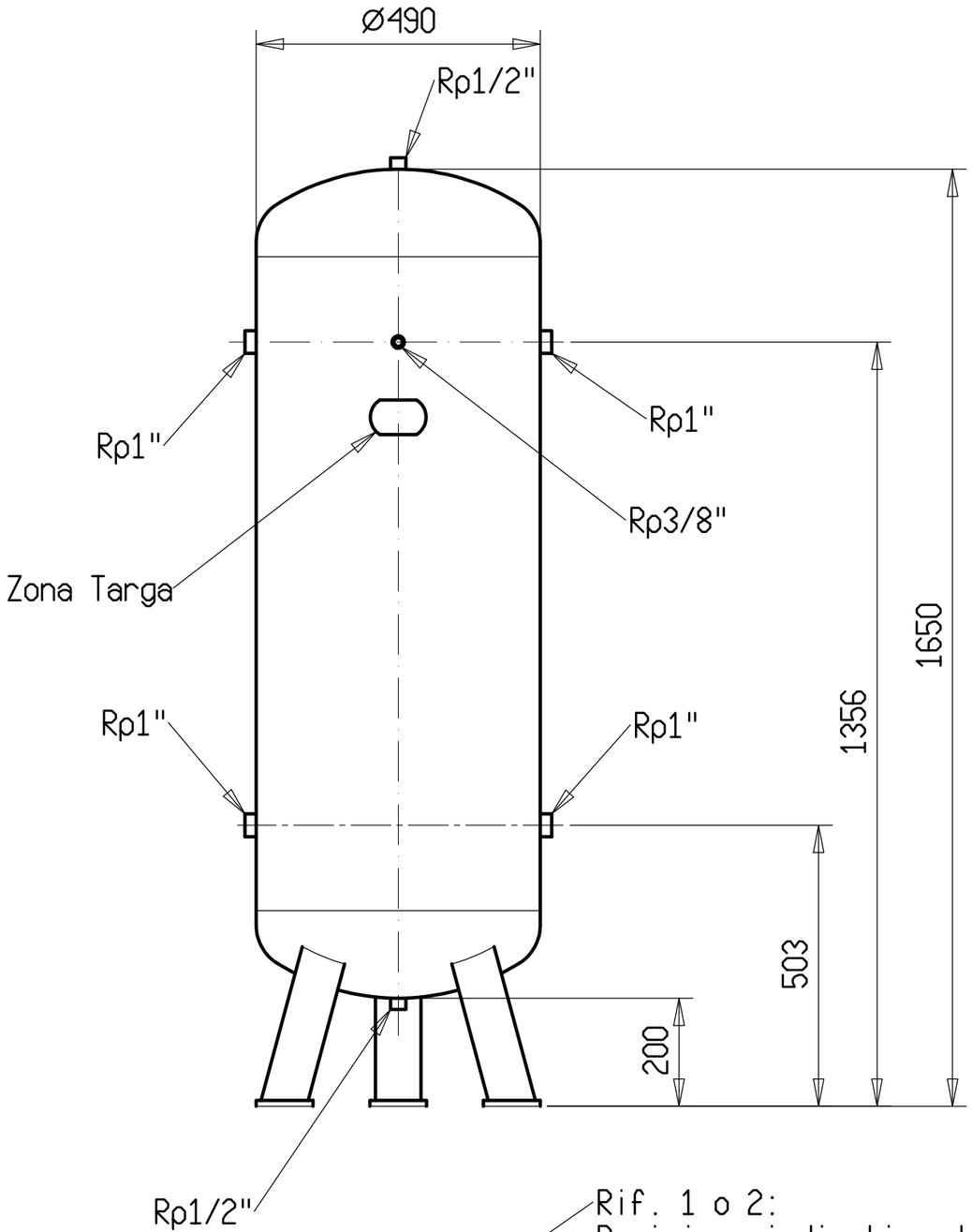

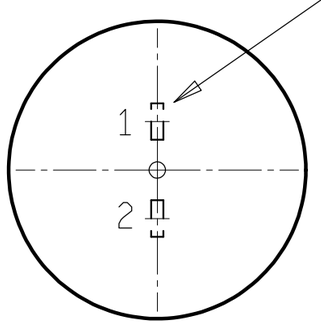

Rif. 1 o 2:
Posizione indicativa della piastrina saldata per il gancio di sollevamento
Foro min. di passaggio Ø27

WORKING PRESSURE = 11BAR

IL SERBATOIO DEVE ESSERE COSTRUITO COME PRESCRITTO DALLE VIGENTI NORMATIVE CE

NON TASSATIVO:
INSERIRE IL CODICE DEL SERBATOIO SULLA TARGHETTA

N°	MODIFY DESCRIPTION	DATE	SIGN.
A	UPDATED DRAWING	06-02-13	Scorzoni

RUGOSITI Ra um

NOT INDIC. CHAMFER

HEAT/SUPERFICIAL TREATMENT

HARDNESS

MATERIAL
-

DRAWN	
DATE	22-05-12
SIGN.	SCORZONI

DIMENSION WITHOUT TOLLERANCE INDICATION
UNI ISO 22768-1-

SCALE
1:10

FiniNUAIR COMPRESSORS

VALID FOR

DRAWING DESCRIPTION
SG_270V CE 11 Bar 1/2"(3X1")

This drawing is propriety of Fini NUAIR S.p.A..
Hand over or reproduction, partial as well, is forbidden at any level.
Each abuse will be legally prosecuted

DRW.N° 87NY000

MODIF. A

PAGE